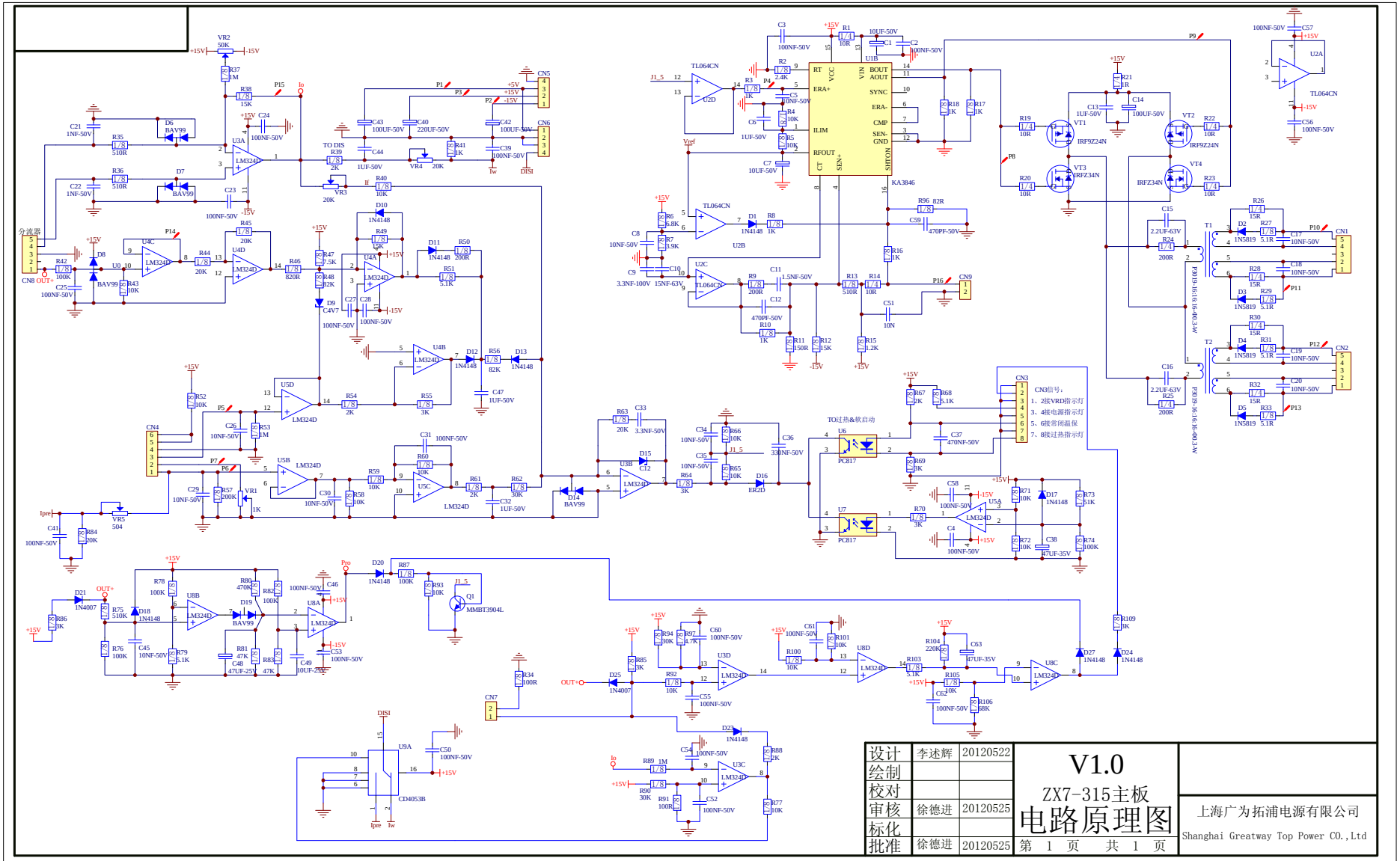

设计	李述辉	20120522	V1.0	
绘制			ZX7-315主板	
校对			电路原理图	上海广为拓浦电源有限公司
审核	徐德进	20120525		Shanghai Greatway Top Power CO.,Ltd
标化				
批准	徐德进	20120525	第 1 页 共 1 页	